FM-Rundfunk-Modul FMRX-D

Komplettes UKW-Stereo-Radio mit digitaler Frequenzanzeige als Modul.

Technische Daten

Frequenzbereich:	87,0 … 108 MHz
Abstimmschrittweite:	100 kHz (1 MHz)
Modulation:	WFM
Betriebsspannung:	3 … 5 V
NF-Ausgangsleistung:	> 10 mW
NF-Übertragungsbereich:	50 Hz…18 kHz
NF-Störabstand:	> 30 dB
Abmessungen:	22 × 39 mm
Anschlüsse für Taster:	V+ / V– (16 Stufen) F+ / F– P/SCAN
Frequenzanzeige:	4-stellig, mit timergesteuerter Beleuchtung (20 Sek., blau)
Speicher:	EEPROM

Hinweise zum Einsatz

Die Stromversorgung kann mit Batterien, Akkus oder mit einem geregelten Netzteil erfolgen. Einfache Schaltnetzteile (USB) sind ungeeignet, da die Empfangsqualität beeinträchtigt wird. Die maximale Betriebsspannung von 5,0 V darf nicht überschritten werden.

Die Anschlussstifte für die Taster, die NF-Ausgänge, die Stromversorgung und die Antenne sind so beschriftet, dass ihre Funktion eindeutig erkennbar ist.

Weder Bauteile noch Leiterzüge des Moduls dürfen beim Betrieb nicht berührt werden, um Fehlfunktionen zu vermeiden.
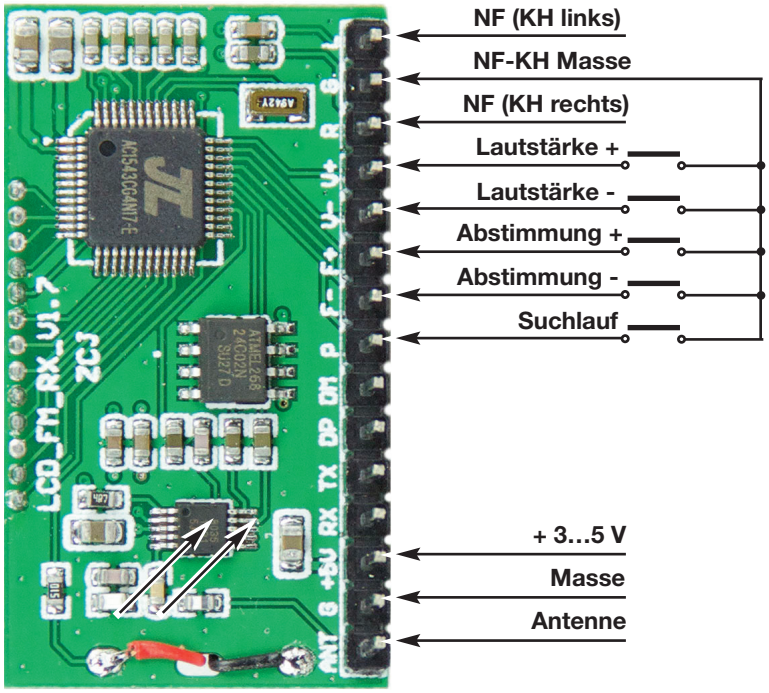
Anschlüsse